Quiosque *modelo Orla Copacabana*

Projeto **IPP - Diretoria de Projetos Especiais**

Estrutura
-Cobertura, shed, lixeiras, paredes, porta, caixa d'agua, forro da cobertura, armário rodateto, depósito de lixo interno, cuba, piso, grelha sobre piso - em fibra de vidro.
-Pilares, balcão de atendimento, barra horizontal, venezianas e gaveteiros - em madeira ipê tabaco.
-Janelas - em ipê tabaco e acrílico.
-Luminárias - em fibra de vidro e acrílico leitoso.
-Trancas de segurança - em alumínio anodizado cor natural.
-Puxadores do gaveteiro da pia - em metal.
-Pilares - em madeira maciça ipê tabaco (15x15cm).

Acabamento
-Cobertura, shed, lixeiras, paredes, porta - em pintura e verniz a base de poliuretano linear.
-Caixa d'agua - em placas de isopor.
-Pilares, balcão de atendimento, barra horizontal, venezianas, janelas - em verniz incolor.
-Gaveteiros - em fórmica brilhante marfim claro.
-Luminárias, forro da cobertura, armário rodateto, depósito de lixo interno, cuba, piso, grelha sobre piso - em gel-coat marfin claro.
-Cuba - cromada.

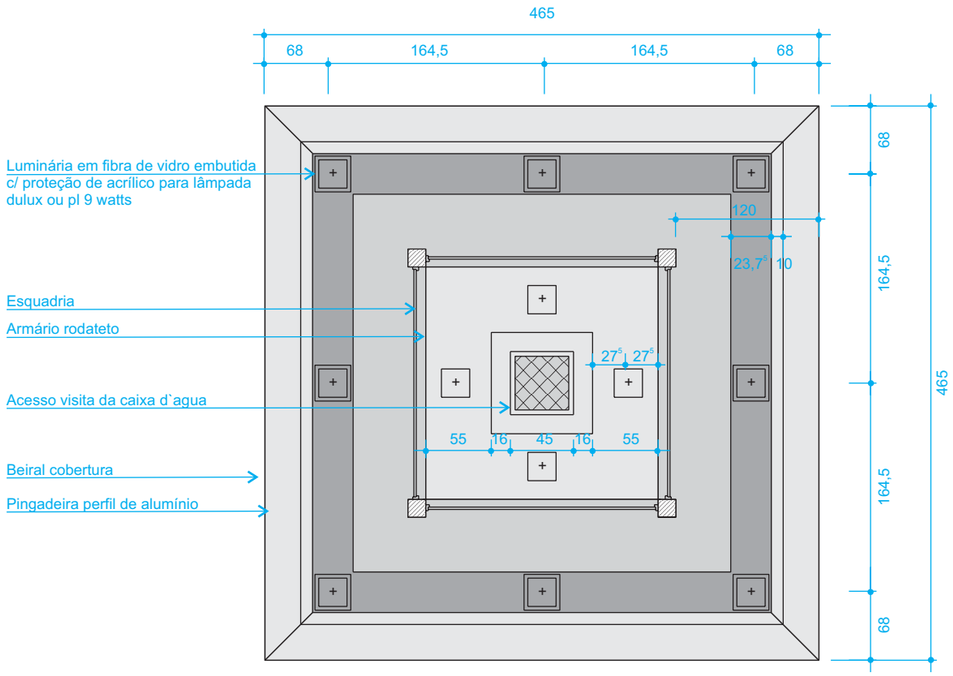

PLANTA DE TETO

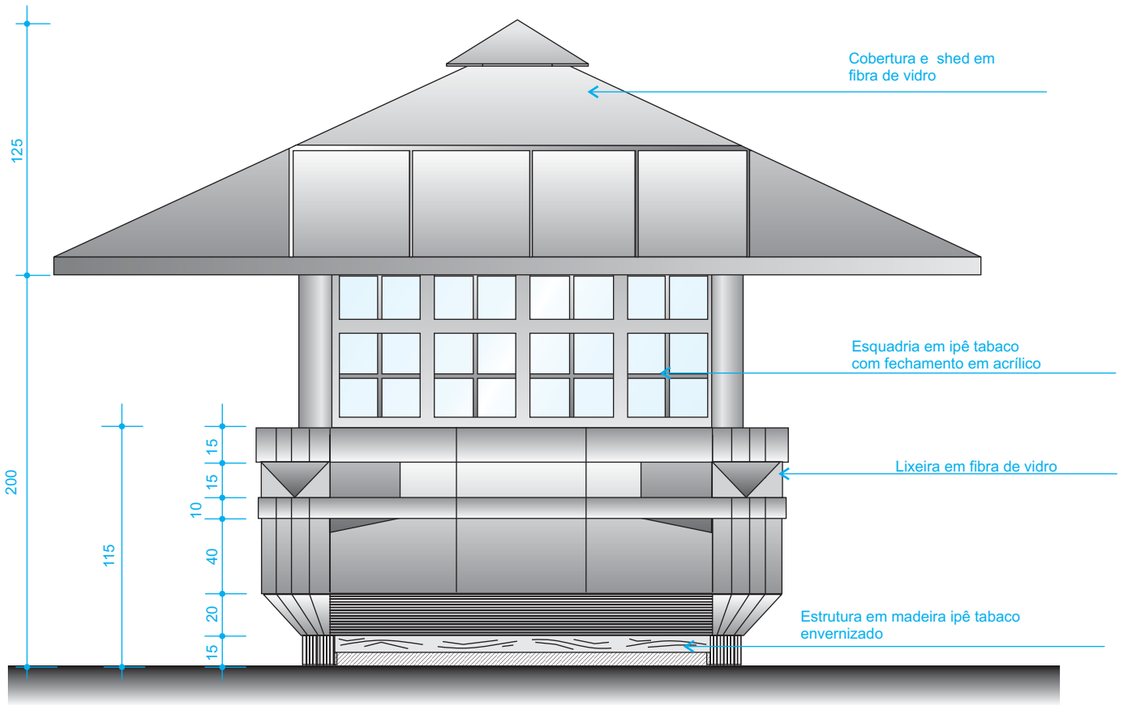

VISTA FRONTAL

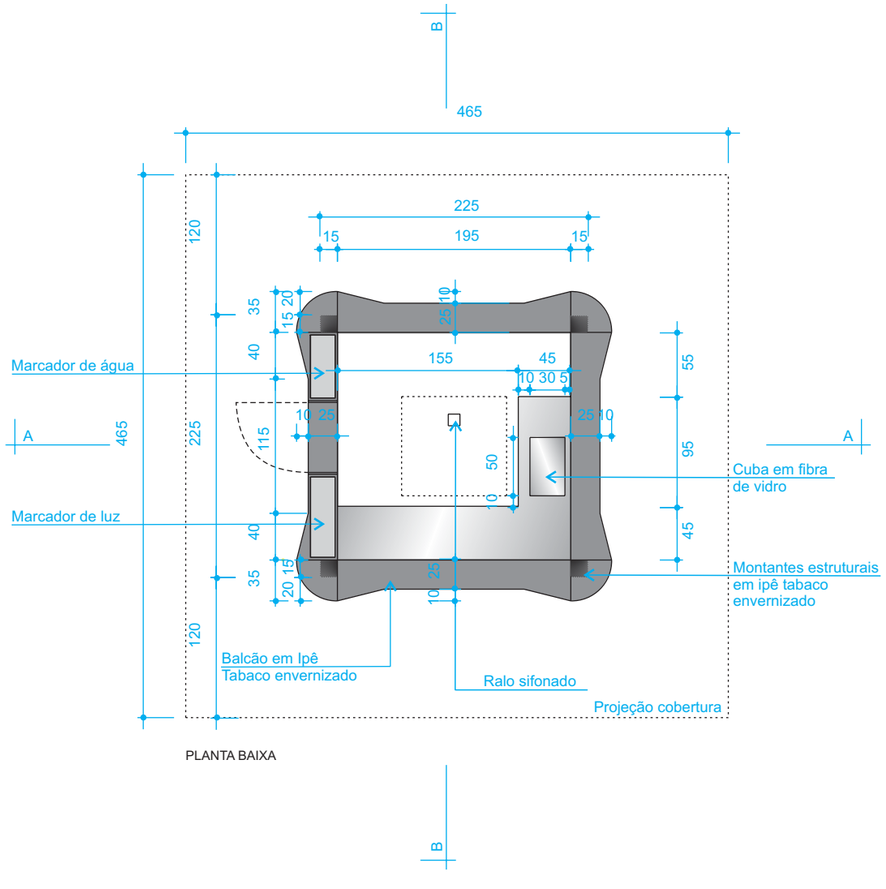

PLANTA BAIXA

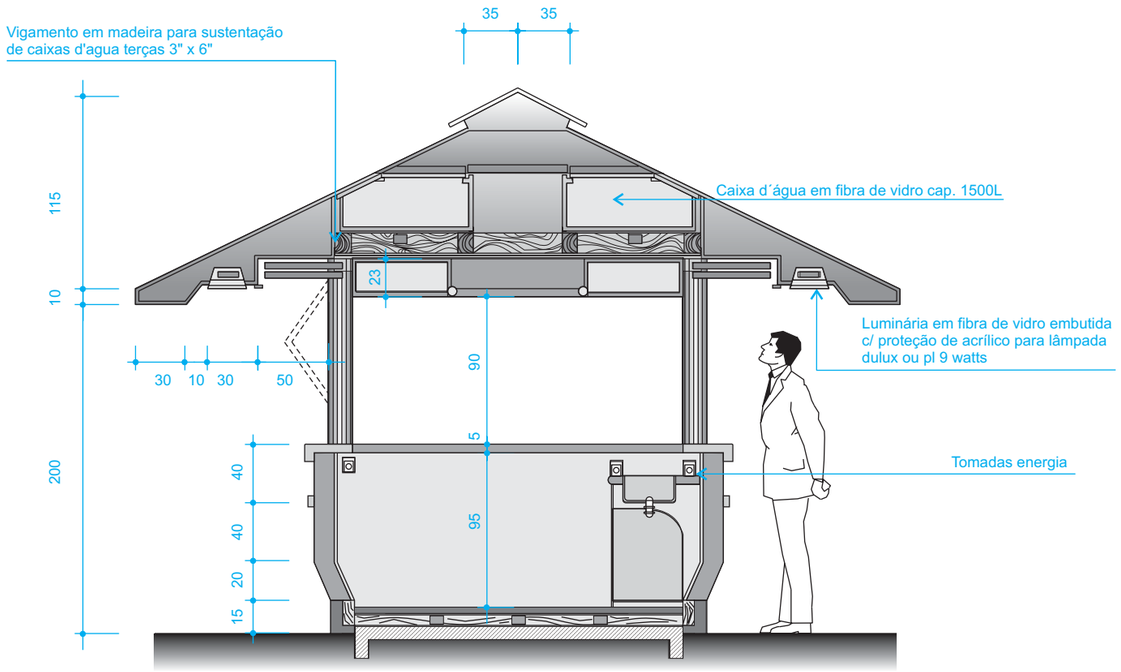

CORTE AA'

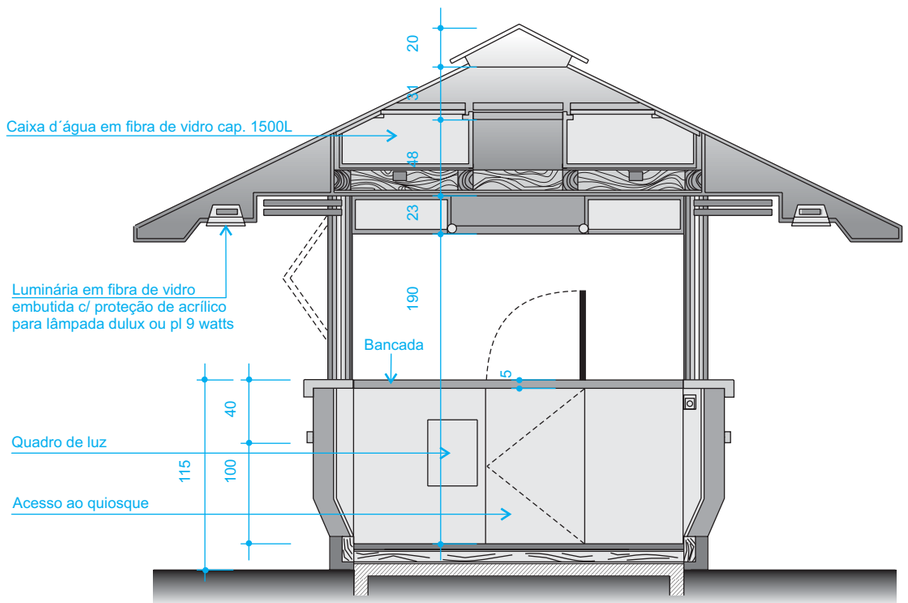

CORTE BB'

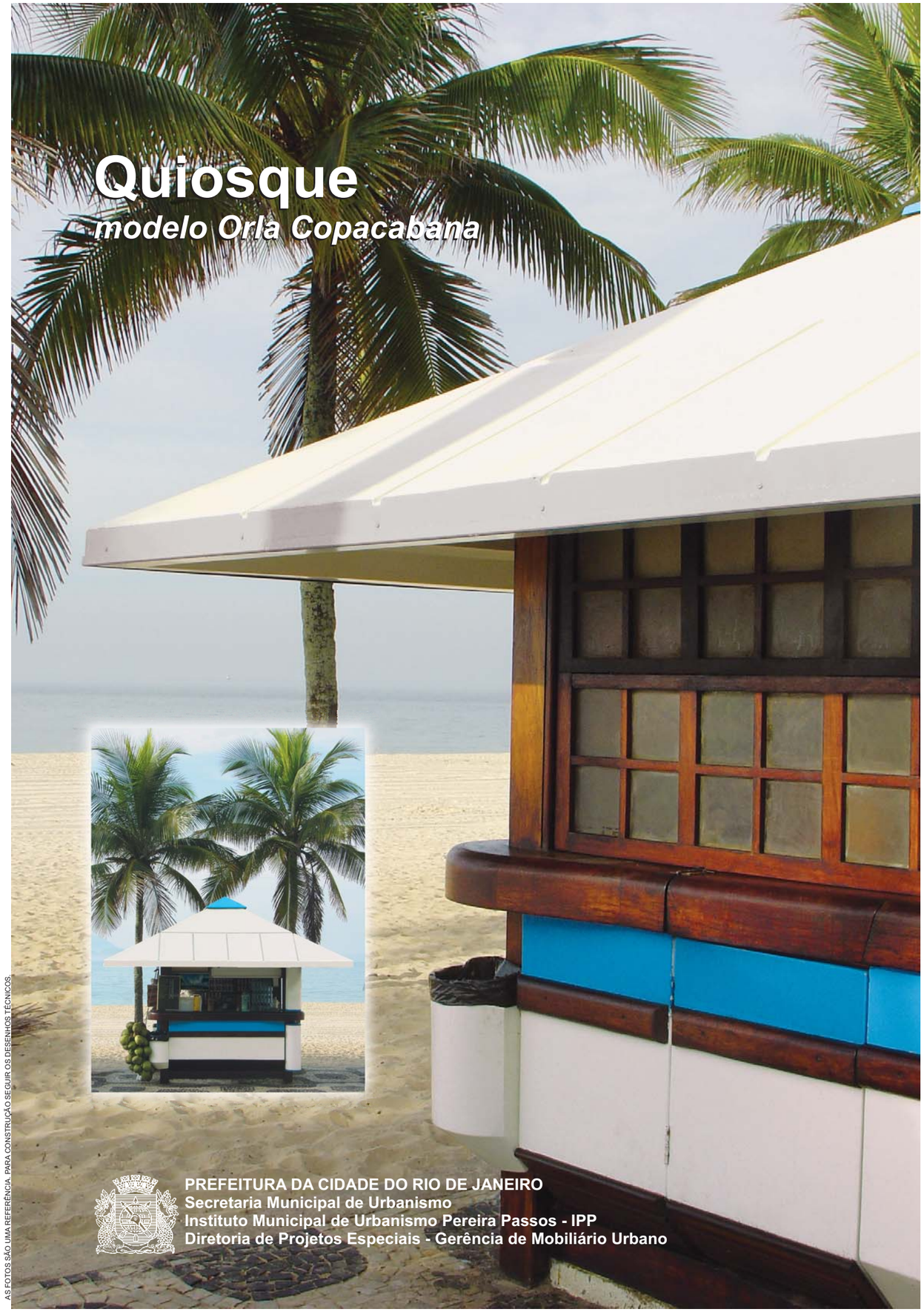

AS FOTOS SÃO UMA REFERÊNCIA. PARA CONSTRUÇÃO SEGUIR OS DESENHOS TÉCNICOS.